# MP SCHLAMM-PUMPEN

## *SLURRY PUMPS*

**Die Bohrspülungspumpe mit Hydraulikantrieb**

***Slush Pump with Hydraulic Drive***

**Selbstansaugend durch Ansaugbehälter**

***Selfpriming through Suction Tank***

- Gepanzerte Ausführung
- Hochverschleißfest
- Fettgeschmiert
- Kein Sperrwasser

- *Armoured Design*
- *High wear resistant*
- *Grease lubricated*
- *No Seal Water*

**PUMPENÜBERSICHTSTABELLE / *PUMP OVERVIEW***

| TYPE | Max. Leistung *max. Power* | Max. Förderleistung l / min *max. Capacity l / min* | Preis der Pumpe mit nacktem Wellenende *Price Pump with Bareshaft* | Preis des kompletten Aggregates lt. Abbildung *Price complete as shown* |
|---|---|---|---|---|
| 2 / 1,5 B-MPA | 15,0 kW | 600 l / min bei / *at* 5,0 bar | € 2.536,– | auf Anfrage / *on request* |
| 3 / 2 CX-MPA | 55,0 kW | 1800 l / min bei / *at* 8,0 bar | € 4.055,– | € 9.675,– |
| 4 / 3 CX-MPA | 55,0 kW | 2400 l / min bei / *at* 7,5 bar | € 4.796,– | € 10.416,– |
| 6 / 4 DX-MPA | 110,0 kW | 4800 l / min bei / *at* 7,4 bar | € 6.990,– | € 12.590,– |
| 8 / 6 EX-MPA | 225,0 kW | 9000 l / min bei / *at* 7,8 bar | € 13.260,– | auf Anfrage / *on request* |

**Hydropipe**
*Vertriebsgesellschaft m.b.H.*


Büro & Verwaltung / *Headoffice*
5082 Grödig • Oberfeldstraße 4

Zentrallager / *Distributioncenter*
5412 Puch • Riesbachstr. 769 & 770

Tel. +43 (0) 62 46 / 744 31 - 0 • Fax +43 (0) 62 46 / 744 31 - 17 • office@hydropipe.at • www.hydropipe.at

# Schlamm-Pumpen

schwere Ausführung

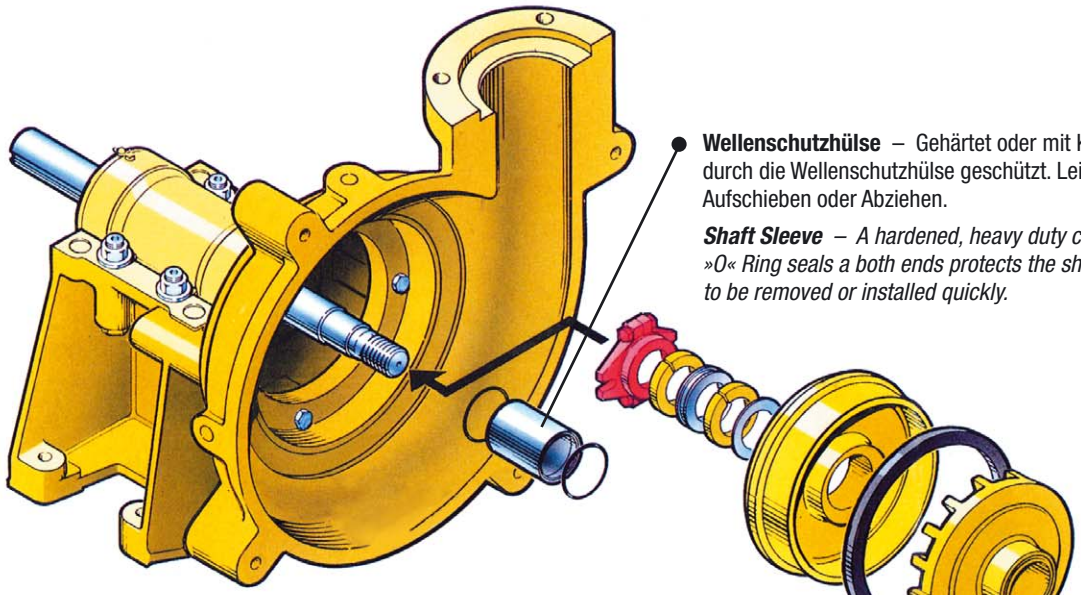

**Wellenschutzhülse** – Gehärtet oder mit Keramiküberzug. Welle wird durch die Wellenschutzhülse geschützt. Leichte Montage durch einfaches Aufschieben oder Abziehen.

***Shaft Sleeve*** *– A hardened, heavy duty corrosion-resistant sleeve with »O« Ring seals a both ends protects the shaft. A slip fit allows the sleeve to be removed or installed quickly.*

**Hydrodynamische Wellenabdichtung durch Zentrifugalrad** – Für einen hohen Prozentsatz aller Einsatzfälle kann die Zentrifugalrad-Abdichtung eingesetzt werden. Es wird kein Sperrwasser benötigt.

***Centrifugal Shaft Seal*** *– A large percentage of duties allow the use of the M centrifugal seal which eliminates the need for sealing water.*

**Außengehäuse** – Geteiltes Außengehäuse aus Sphäroguss zur Aufnahme der Innenpanzerung ermöglicht hohe Betriebsdrücke. Die Gehäusehälten gewährleisten die Aufnahme der vollen Belastung, so dass die Innenpanzerung bis zum Austausch aufgeschlissen werden kann.

***Outer Casing*** *– Split outer casing halves of cast or ductile iron contain the wear liners and provide high operating pressure capabilities. Casing halves provide full structural strength thus allowing inner liners to be fully worn before replacement becomes necessary.*

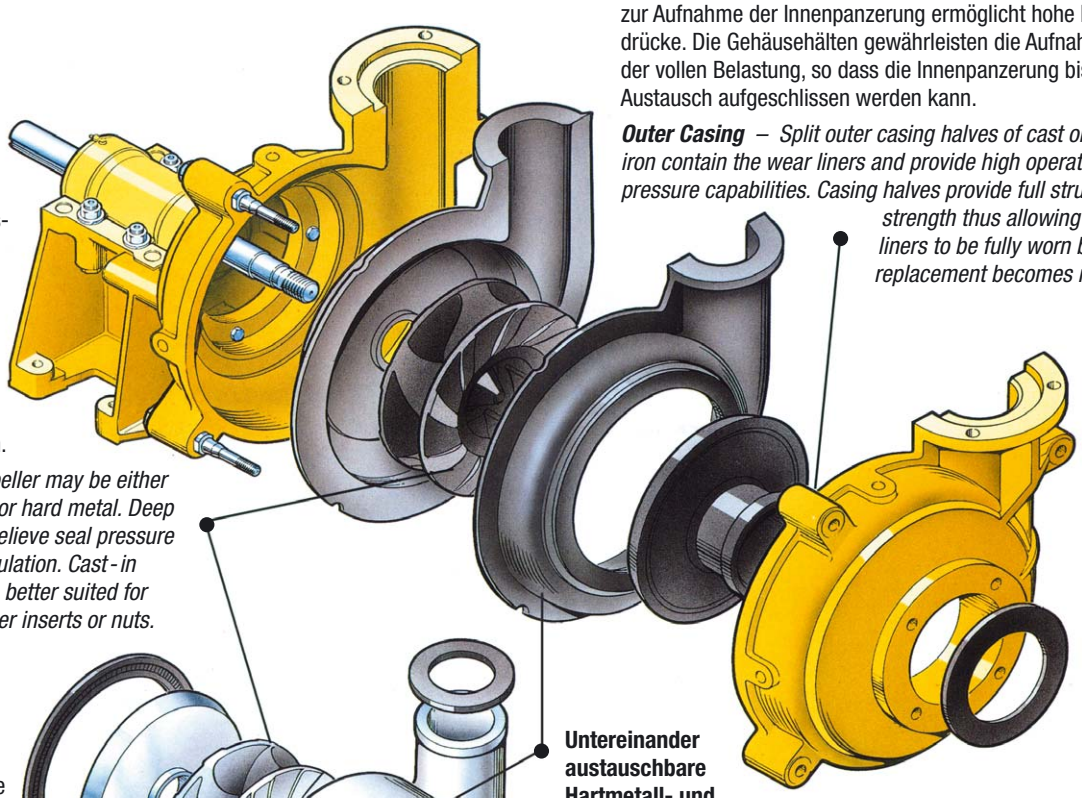

**Laufrad** – Aus in Form gepresstem Elastomer oder aus Hartchromguss. Brust- und Rückenschaufeln reduzieren die Belastung der Wellenabdichtung und minimieren die Rezirkulation.

***Impeller*** *– The impeller may be either moulded elastomer or hard metal. Deep side sealing vanes relieve seal pressure and minimise recirculation. Cast-in impeller threads are better suited for slurriers than impeller inserts or nuts.*

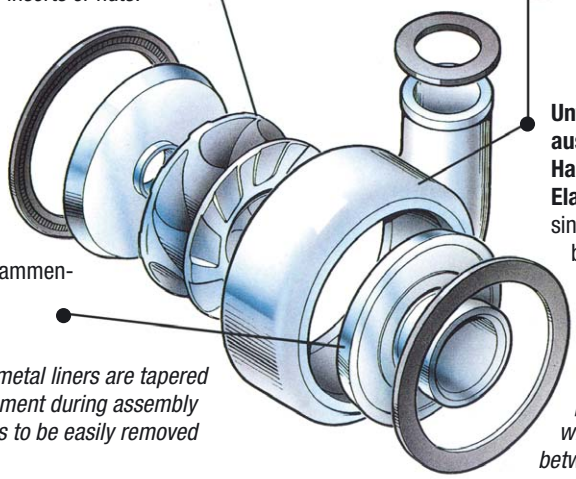

Bearbeitete konische Dichtflächen der Metallpanzerung ermöglichen einfachste Ausrichtung beim Zusammenbau und eine ebenso leichte Demontage.

*Mating faces in hard metal liners are tapered to allow positive alignment during assembly and allow components to be easily removed for replacement.*

**Untereinander austauschbare Hartmetall- und Elastomerpanzerungen** – Austauschbare Innenpanzerungen sind in Elastomer und / oder Metall einsetzbar und miteinander kombinierbar in ein und demselben Außengehäuse. Hydraulische Abdichtungsringe gewährleisten die Abdichtung der bearbeiteten konischen Dichtflächen bei den Metallpanzerungen.

***Interchangeable Hard Metal and Moulded Elastomer Liners*** *– Replaceable liners are available in both hard metals and pressure moulded elastomers and are fully interchangeable within the same pump. Hydraulic seal rings give positive sealing between mating faces.*

# Slurry Pumps
heavy duty

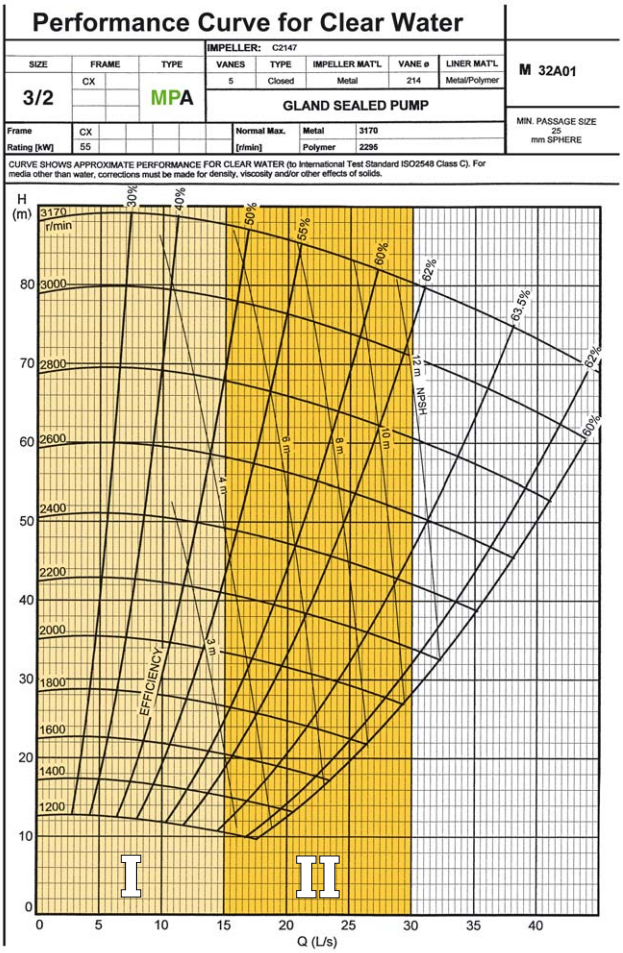


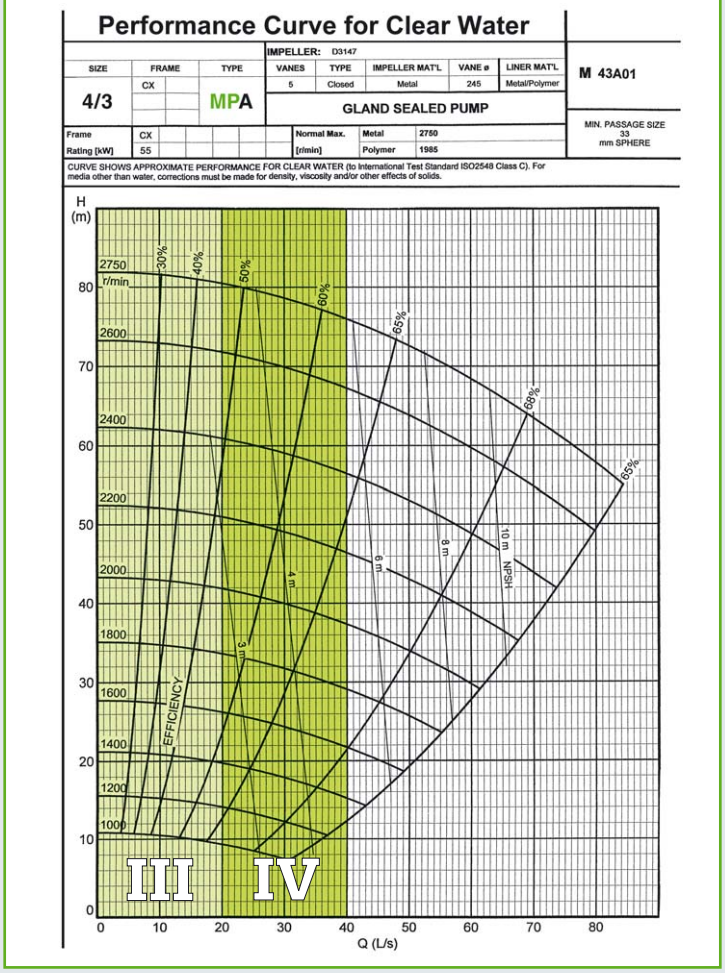


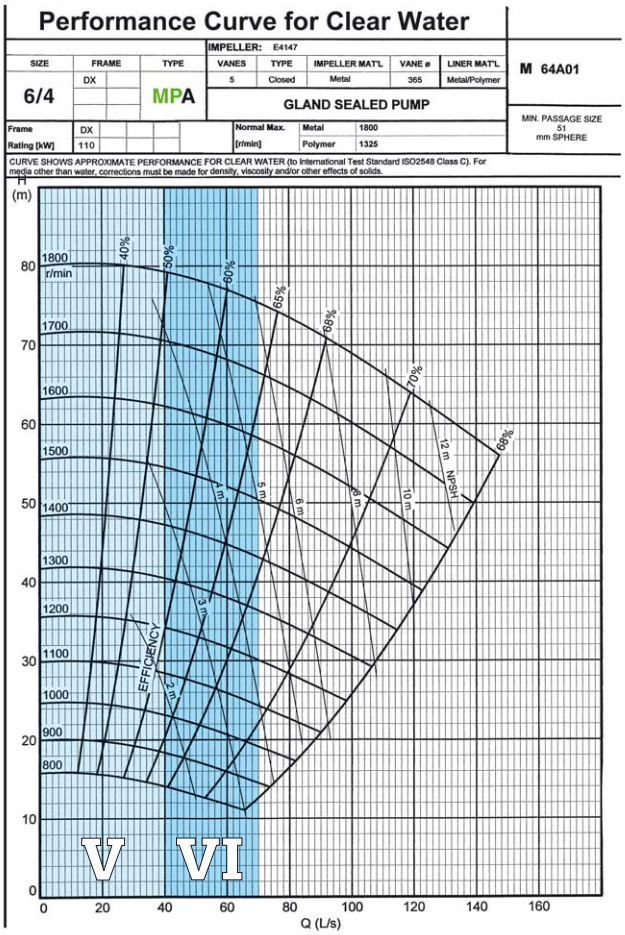


## Pumpengröße in Abhängigkeit von Fördermenge & Hydraulikpumpe

## *Pump Size Dependence from Capacity & Hydraulic Pump*

| | TYPE | Förderleistung *Capacity* l / min | bar | kW | Hydraulikpumpe *Hydraulic Pump* | |
|---|---|---|---|---|---|---|
| | | | | | l / min | bar |
| I | 3/2 CX-MPA | 900 | 8,8 | 30 | 110 | 200 |
| II | 3/2 CX-MPA | 1800 | 8,0 | 40 | 190 | 215 |
| III | 4/3 CX-MPA | 1200 | 8,0 | 30 | 110 | 200 |
| IV | 4/3 CX-MPA | 2400 | 7,5 | 55 | 190 | 215 |
| V | 6/4 DX-MPA | 2400 | 7,8 | 55 | 175 | 230 |
| VI | 6/4 DX-MPA | 4200 | 7,5 | 110 | 175 | 230 |

Die Druckangaben beziehen sich auf Wasser. Bei Fördermedien mit einer höheren Dichte als 1,0 T / m³ erhöht sich der Pumpendruck entsprechend.

*Pressure declaration according to water. For density higher than 1,0 T / m³ the pump pressure should be multiplied by the density.*

**MP Schlamm-Pumpe**
**der Type 3/2 CX-MPA im Einsatz.**
**Fördermenge ca. 800 l / min bei ca. 4 bar.**

***MP Slurry Pump***
***Type 3/2 CX-MPA on duty.***
***Capacity appr. 800 l / min at appr. 4 bar.***

# Hydropipe

*Vertriebsgesellschaft m.b.H.*


**Büro & Verwaltung / *Headoffice***
**5082 Grödig • Oberfeldstraße 4**

**Zentrallager / *Distributioncenter***
**5412 Puch • Riesbachstr. 769 & 770**

Tel. +43 (0) 62 46 / 744 31-0 • Fax +43 (0) 62 46 / 744 31-17 • office@hydropipe.at • www.hydropipe.at



Änderungen, Irrtümer und Satzfehler vorbehalten! design & print: www.stepandruck.at